Instruções de utilização

Hidromassagem
LAGUNA L / LAGUNA L Mini / LAGUNA L Compact

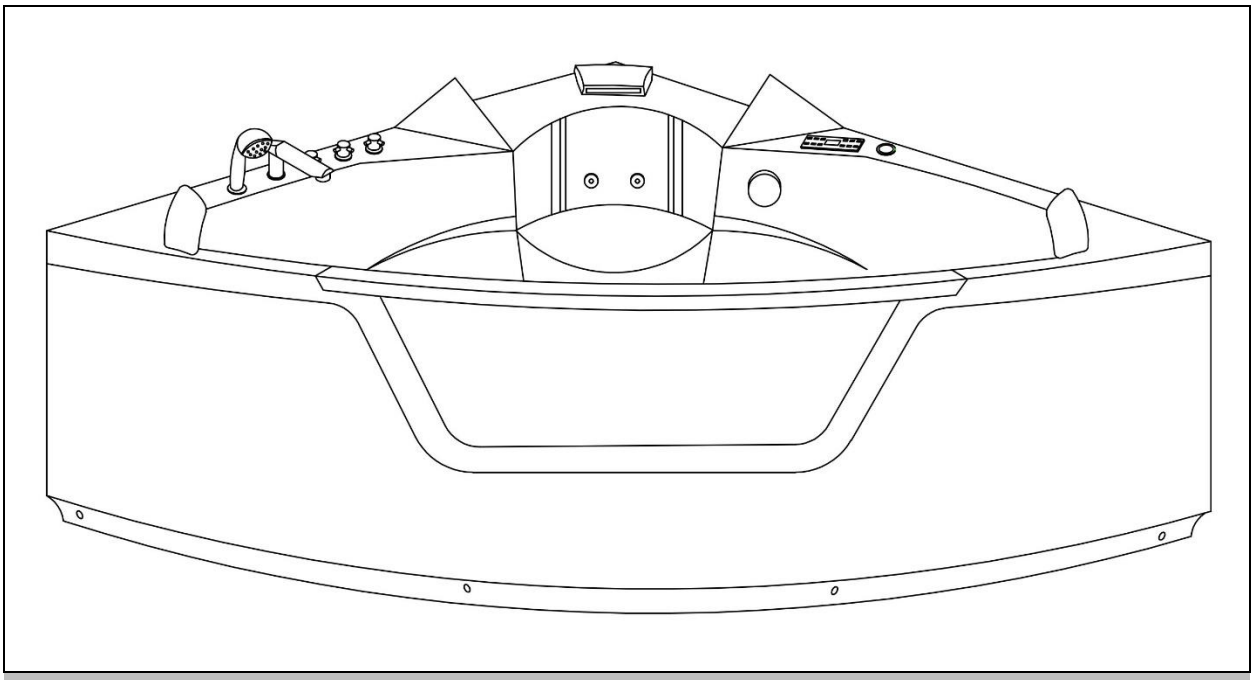

Instruções de utilização originais

ATENÇÃO:

Ler as instruções completa e cuidadosamente antes da instalação e colocação em funcionamento. Elas contêm informações importantes sobre a instalação e a utilização.

Banheira de hidromassagem LAGUNA L / LAGUNA L Mini LAGUNA L Compact

IMPORTANTE:
GUARDAR PARA REFERÊNCIA FUTURA.
LER COM ATENÇÃO!

Índice

1. Informações gerais 3
1.1. Visão geral do produto 3
1.2. Informações gerais 3
1.3. Informações sobre a garantia 3
2. Informações sobre as instruções de utilização 4
2.1. Disponibilidade das instruções de utilização 4
2.2. Grupos-alvo das instruções de utilização 4
2.3. Informações sobre a tradução 4
2.4. Explicação dos símbolos 4
2.5. Informações gerais sobre as instruções de utilização 5
2.6. Utilização prevista 5
2.7. Instruções gerais de segurança 5
3. Caraterísticas do produto 8
3.1. Especificações técnicas 8
3.2. Descrição do produto 9
4. Âmbito de fornecimento 9
5. Montagem 11
5.1. Instruções de segurança 11
5.2. Estrutura do produto 11
6. Utilização do produto 16
6.1. Instruções de segurança 16
6.2. Primeira colocação em funcionamento 16
6.3. Funcionamento 16
6.4. Elementos de funcionamento 17
7. Resolução de problemas 18
8. Manutenção e conservação 19
8.1. Instruções de segurança 19

9. Desmontagem 19
9.1. Instruções de segurança 19
10. Eliminação 19
10.1. Informações gerais 19
11. Aparelhos eléctricos e electrónicos - Informações para particulares 21

Caro cliente

Obrigado por ter escolhido um produto da **Home Deluxe GmbH**. Esperamos que goste da sua nova banheira de hidromassagem LAGUNA.

O manual de instruções ajudá-lo-á na instalação, colocação em funcionamento, operação e manutenção do produto. As instruções de utilização e as instruções de segurança devem ser lidas com atenção e na íntegra. Respeite estas instruções para evitar qualquer perigo.

1. Informações gerais

1.1. Vista geral do produto

Whirlpool LAGUNA L	|	Artigo ID: 2278 |	ID da variante: 1217	
Whirlpool LAGUNA L Mini	|	Artigo ID: 6292 |	Variante- ID: 4559	
Whirlpool LAGUNA L Compact	|	ID do artigo: 4255	|	ID da variante: 2693

1.2. Informações gerais

Para cumprir a nossa pretensão, estamos constantemente a melhorar a qualidade, a simplificar a instalação e o funcionamento e a adaptar os produtos às necessidades dos clientes. Devido a estas alterações, a versão atual das instruções de utilização pode ser encontrada na nossa página inicial.

Salvo indicação em contrário, o termo "produto" é utilizado nas instruções de utilização para a "Whirlpool LAGUNA L / LAGUNA L Mini / LAGUNA L Compact".

1.3. Garantia

A responsabilidade legal por defeitos e os direitos de garantia aplicam-se a partir da data de compra.
A Home Deluxe GmbH não se responsabiliza por danos causados pelo incumprimento das instruções de utilização. As reclamações resultantes de uma instalação ou utilização incorrectas estão excluídas da garantia. Em caso de defeitos no produto, é favor contactar o nosso serviço de apoio ao cliente por escrito, indicando o nome do produto, o número de série e uma fotografia da placa de caraterísticas:

Home Deluxe GmbH
Schanzeweg 2
32312 Lübbecke
Lübbecke, Alemanha
Tel: +49 (0)5743 6181-0
E-Mail: info@homedeluxe.de
www.home-deluxe-gmbh.de

Se tiver mais perguntas, contacte o nosso serviço de apoio ao cliente.

2. Informações sobre as instruções de utilização

2.1. Disponibilidade das instruções de utilização

As instruções de utilização fazem parte do produto e devem ser mantidas completas e na proximidade imediata do produto.

2.2. Grupos-alvo das instruções de utilização

As instruções de utilização devem ser lidas e observadas por todas as pessoas envolvidas numa das seguintes actividades ou utilizações:

- Desembalagem
- Montagem / instalação
- Colocação em funcionamento / operação
- Manutenção / teste / cuidados
- Resolução de problemas / reparação
- Eliminação

2.3. Informações de tradução

As instruções de utilização originais foram redigidas em alemão. Qualquer outra língua disponível é uma tradução da versão alemã.

2.4. Explicação dos símbolos

Símbolo	Explicação do símbolo
	**AVISO** Este símbolo indica possíveis perigos que podem resultar em ferimentos graves ou fatais. Antes de efetuar o passo de instalação ou aplicação correspondente, deve ser lida a nota correspondente.
	**INFORMAÇÃO** O símbolo fornece informações importantes e indica danos materiais. Antes de efetuar o respetivo passo de instalação ou de aplicação, é necessário ter em atenção estas indicações para compreender os problemas e evitar danos.
	**Marcação CE** O símbolo declara a conformidade do produto com os requisitos aplicáveis da Comunidade Europeia. A declaração de conformidade atual está disponível a pedido da Home Deluxe GmbH.
	**Apenas para utilização em interiores** O símbolo indica que o produto só pode ser utilizado em espaços interiores.
	**Ler as instruções de utilização** O símbolo indica que as instruções de utilização devem ser lidas cuidadosamente antes da montagem/instalação e/ou funcionamento do aparelho.

Símbolo	Explicação do símbolo
	**Eliminação de aparelhos eléctricos e electrónicos** Os aparelhos eléctricos e electrónicos não devem ser eliminados juntamente com o lixo doméstico!
	**Não saltar de cabeça para baixo** O símbolo indica que é proibido saltar de cabeça para dentro de água. Existe o risco de colisão com outras pessoas na água.
	**Não meter a mão nos bicos** O símbolo indica que não se deve meter a mão nos jactos.
	**Supervisionar as crianças nas instalações aquáticas** O símbolo indica que as crianças nas instalações aquáticas devem ser supervisionadas por adultos.
	**Classe de proteção I** O símbolo indica que todas as partes condutoras da caixa do equipamento devem ser ligadas ao sistema de condutores de proteção da instalação eléctrica fixa. Trata-se de uma ligação à terra de proteção. No caso de uma corrente de defeito, o circuito é desenergizado por um fusível.
	**Corrente alternada** O símbolo indica que o produto funciona com corrente alternada.

2.5. Informações gerais sobre as instruções de utilização

As instruções de utilização referem-se ao LAGUNA da Whirlpool. Contém informações importantes sobre a instalação, o funcionamento, a manutenção e a limpeza. As instruções de utilização, em particular as instruções de segurança, devem ser lidas cuidadosamente antes de utilizar o produto; guarde as instruções de utilização num local seguro. Utilizar o produto apenas como descrito nestas instruções de utilização para evitar lesões ou danos acidentais. Se passar o LAGUNA da Whirlpool a terceiros, estas instruções de utilização também devem ser entregues.

2.6. Utilização prevista

O produto é de alta qualidade, duradouro e destina-se ou é adequado exclusivamente para uso privado, numa medida razoável e habitual. Além disso, o nosso produto **não se** destina a uma utilização comercial. A utilização comercial só é permitida com a autorização escrita da Home Deluxe GmbH.

O produto é uma banheira de hidromassagem interior para tomar banho e relaxar.

Utilizar o produto apenas como descrito neste manual de instruções. Qualquer outra utilização é considerada incorrecta e pode provocar danos materiais ou pessoais. O fabricante não se responsabiliza por danos causados por uma utilização inadequada ou incorrecta.

2.7. Instruções gerais de segurança

Avisos gerais de perigo



- O manuseamento incorreto pode provocar lesões pessoais e danos materiais consideráveis. Por este motivo, os trabalhos de montagem, instalação, colocação em funcionamento, resolução de problemas, manutenção e reparação só podem ser efectuados

por pessoal qualificado.

- O produto pode ser utilizado por crianças com idade igual ou superior a 8 anos e por pessoas com capacidades físicas, sensoriais ou mentais reduzidas ou com falta de experiência e conhecimentos, desde que tenham recebido supervisão ou instruções sobre a utilização do aparelho de forma segura e compreendam os perigos envolvidos.
- No caso de componentes e/ou cabos defeituosos, o produto não deve continuar a ser utilizado, contacte o nosso serviço de apoio ao cliente ou um especialista qualificado para corrigir o defeito.
- Verificar se o produto apresenta danos visíveis antes de cada utilização; o produto não deve ser utilizado se estiver muito danificado.
- Verificar a fixação em intervalos regulares.

Perigo para as crianças



- Manter as crianças afastadas dos materiais de embalagem. Existe um risco de asfixia!
- Manter as crianças afastadas do local de montagem enquanto o produto estiver a ser montado. O volume de fornecimento contém peças pequenas que podem ser engolidas ou causar ferimentos graves.
- O produto não é um brinquedo para crianças ou um equipamento desportivo. Os elementos individuais do produto podem cair.
- As crianças devem ser vigiadas para garantir que não brincam com o produto.
- Não coloque o produto diretamente ou na proximidade imediata de uma área de jogo.
- O produto só pode ser utilizado sob a supervisão de um adulto treinado, que deve estar familiarizado com os avisos.
- Explicar às crianças como utilizar corretamente o produto e nunca as deixar sem vigilância enquanto brincam.
- Certifique-se de que as crianças pequenas não põem peças pequenas na boca.

Risco de ferimentos

O manuseamento incorreto do produto pode provocar ferimentos



- Não efectue quaisquer alterações de conceção ao produto. Quaisquer alterações devem ser autorizadas por escrito pelo fabricante e efectuadas de acordo com as instruções.
- Se o produto estiver danificado, não deve continuar a ser utilizado. As peças danificadas devem ser reparadas ou substituídas por peças sobresselentes originais.
- O manuseamento incorreto do produto pode provocar danos.
- Certifique-se de que o produto está corretamente instalado para evitar ferimentos.
- Se o cabo de alimentação da fonte de alimentação estiver danificado, o produto deve ser colocado fora de serviço até que o cabo de alimentação seja substituído pelo fabricante, pelo serviço de apoio ao cliente ou por um eletricista qualificado.
- **Perigo de vida devido a tensão eléctrica**: Existe um perigo de vida imediato se tocar em peças sob tensão. Danos no isolamento ou em componentes individuais podem pôr a vida em risco. -> Se o isolamento estiver danificado, desligue imediatamente a alimentação eléctrica e providencie uma reparação.

Risco de danos



- Os trabalhos de instalação, reparação e manutenção das ligações de água e eléctricas só podem ser realizados por técnicos de instalação e electricistas qualificados e autorizados.
- Não abra a embalagem com objectos afiados (por exemplo, facas, tesouras ou similares), pois isso pode danificar o produto. Ter cuidado ao abrir.

- Se abrir a embalagem de forma descuidada com uma faca ou outros objectos afiados, o produto pode ficar danificado. Tenha muito cuidado ao abrir.
- Não subir para cima do produto, pois existe o risco de queda.

Risco de explosão



- **Cuidado:** Não guarde substâncias altamente inflamáveis, combustíveis ou explosivas no interior do produto. Não armazenar substâncias altamente inflamáveis, combustíveis ou explosivas no interior do produto. As substâncias altamente inflamáveis podem incendiar-se.

3. Caraterísticas do produto

3.1. Especificações técnicas

Nome do produto	LAGUNA L Mini	Laguna L Compact	LAGUNA L
Dimensões externas (C x L x A)	135 x 135 x 65 cm	140 x 140 x 65 cm	157 x 157 x 65 cm
Dimensões internas (diagonal)	129 cm	139 cm	156 cm
Comprimento do chão	102 cm	110 cm	125 cm
Altura da entrada	aprox. 55 cm	aprox. 53 cm	aprox. 52 cm
Profundidade da banheira de hidromassagem	aprox. 45 cm	aprox. 45 cm	aprox. 45 cm
Altura de enchimento	aprox. 30 cm	aprox. 30 cm	aprox. 30 cm
Volume de enchimento[1)]	máx. 183 litros	máx. 200 litros	máx. 243 litros
Peso vazio	80 kg	84 kg	99 kg
Material[2)]	PRFV	PRFV	PRFV
Tensão de entrada	220 - 240 V CA	220 - 240 V CA	220 - 240 V CA
Frequência de entrada	50 Hz	50 Hz	50 Hz
Potência (bomba de hidromassagem)	750 W	750 W	750 W
Potência (jactos de ar)	375 W	375 W	375 W
Potência (aquecimento)	1500 W	1500 W	1500 W
Classe de proteção	I	I	I
Fusível	C16	C16	C16
LED subaquático	xx V	xx V	xx V
Potência nominal do LED	xx W	xx W	xx W
Volume do rádio	55 dB	55 dB	55 dB

[1] Volume máximo de enchimento até à proteção contra transbordamento (Note-se que este valor foi determinado sem pessoas sentadas na piscina. Em função do tamanho e do peso, será necessário menos água para uma sessão de hidromassagem devido à deslocação da água)

[2] PRFV e acrílico sanitário ABS reforçado de 3 mm

3.2. Descrição do produto

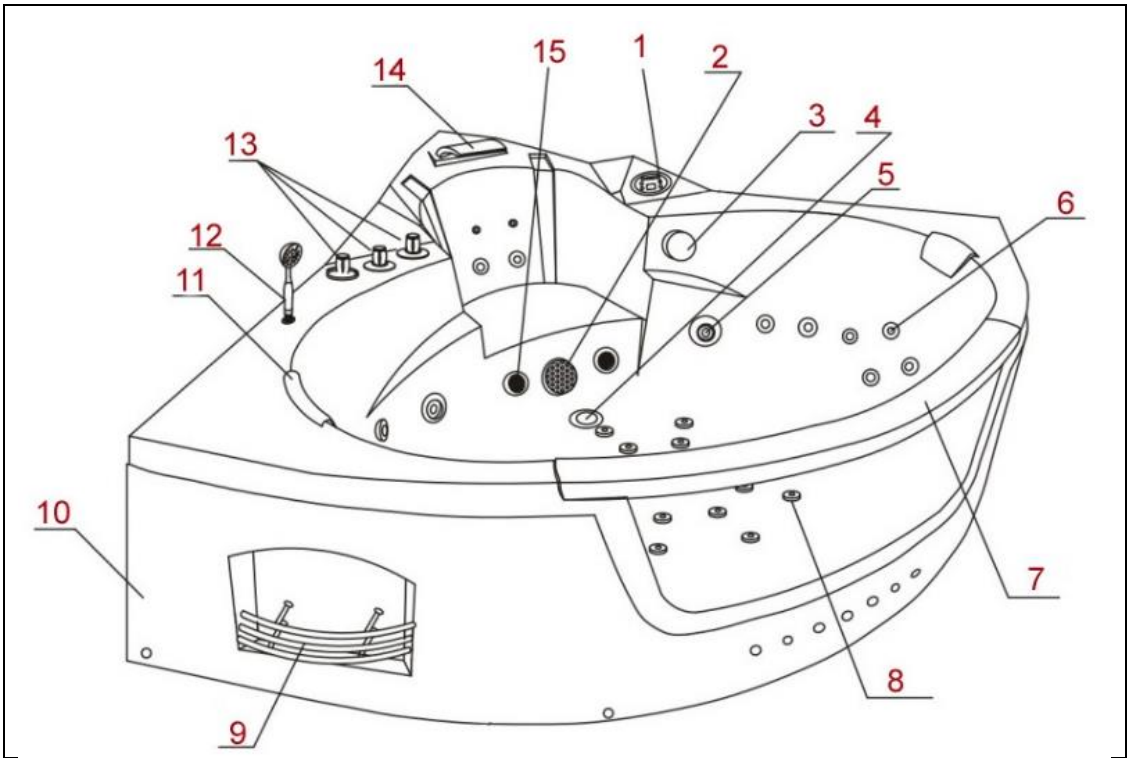

1º elemento de controlo	6. jactos dorsais	11. almofada
2. circulação de água	7. apoio de braços	12. Chuveiro de mão
3. proteção contra transborda-mento	8. bocais de ar	13. regulador
4. iluminação subaquática	9. toalheiro	14. cascata
5. jato de massagem grande	10. avental	15. iluminação subaquática

4. Âmbito de entrega

Verificar se a embalagem apresenta danos externos aquando da entrega. Além disso, imediatamente após a desembalagem, verifique se o volume de fornecimento está completo e se o produto e todos os componentes estão em perfeitas condições. Montar o produto apenas se o volume de fornecimento estiver completo e sem danos.

Componentes/peças

Banheira de hidromassagem LAGUNA L / LAGUNA L Mini LAGUNA L Compact

Não.	Descrição	Quantidade	Fotos
1	Almofada	2	
2	Mangueira de duche para chuveiro de mão	1	
3	Chuveiro de mão	1	
4	Cascata	1	
5	Bujão de drenagem	1	

5. Instalação

5.1. Instruções de segurança

Todas as informações sobre saúde e segurança devem ser lidas.

Risco de ferimentos
Um manuseamento incorreto durante a instalação pode provocar ferimentos



- O seu produto é entregue em várias embalagens. Certifique-se de que as embalagens são abertas por cima. Tenha muito cuidado ao abrir as embalagens, uma vez que estas contêm peças frágeis e vidro.
- Monte o produto **apenas** se o volume de fornecimento estiver completo e em perfeitas condições.
- Coloque o produto apenas numa superfície plana e firme, que deve ser capaz de suportar a carga permanentemente. Se não tiver a certeza, consulte um engenheiro de estruturas.
- Cobrir a superfície do tabuleiro durante a instalação do produto para o proteger de danos e sujidade.
- **Risco de choque elétrico!** A instalação da água e das ligações eléctricas só pode ser efectuada por técnicos de instalação e electricistas qualificados e autorizados. O produto deve ser corretamente ligado à terra.
- Certifique-se de que todas as peças não estão danificadas e estão corretamente instaladas. Existe o risco de ferimentos se o produto for instalado incorretamente. As peças danificadas podem afetar a segurança e o funcionamento.
- Respeitar sempre as dimensões de montagem e utilizar o material de montagem fornecido.
- Erros de funcionamento, erros de montagem ou danos causados pela montagem estão excluídos da garantia.
- São necessárias pelo menos 2 pessoas para montar o produto.
- Utilize vestuário de proteção, como sapatos e luvas de proteção, durante a montagem.
- **Gostaríamos de chamar a atenção para o facto de a Home Deluxe GmbH não assumir quaisquer custos de montagem ou serviços manuais - tais como custos de electricistas ou custos de especialistas comparáveis.**

5.2. Montagem do produto

O produto é fornecido desmontado e pode ser montado com pouco esforço. Siga cuidadosamente as instruções de montagem. Se as instruções não forem seguidas, o funcionamento e a segurança do produto não podem ser garantidos.

Ferramentas necessárias

	Chave de fendas		Fita métrica
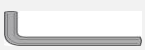	Chave Allen		Faca de corte
	Nível de bolha de ar		Lápis

- As instruções seguintes devem ser lidas com atenção.



Banheira de hidromassagem LAGUNA L / LAGUNA L Mini LAGUNA L Compact

Zona de instalação recomendada

Laguna L

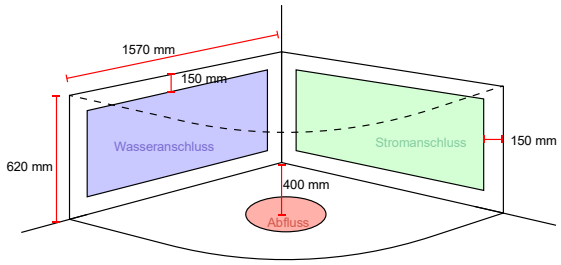

Laguna L Compact

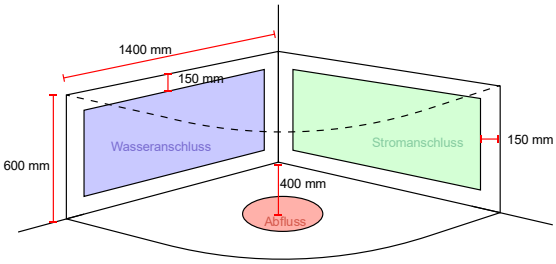

Laguna L Mini

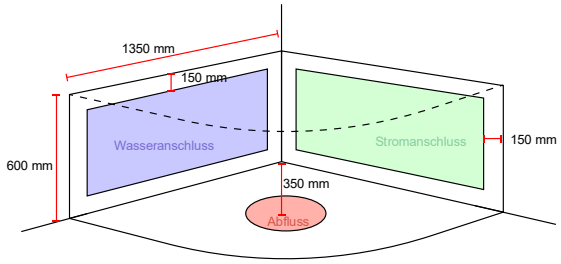

Esquema de ligação

O sistema foi completamente montado e desmontado antes do envio. Todas as ligações de mangueiras devem ser instaladas de acordo com o plano abaixo e verificadas quanto a fugas antes da colocação em funcionamento. **A instalação só pode ser efectuada por um técnico qualificado.**

A. Wasserfall-Armatur
B. Handbrause
C. 3-Wege-Armatur
D. Zulaufregler
E. Wasserregler

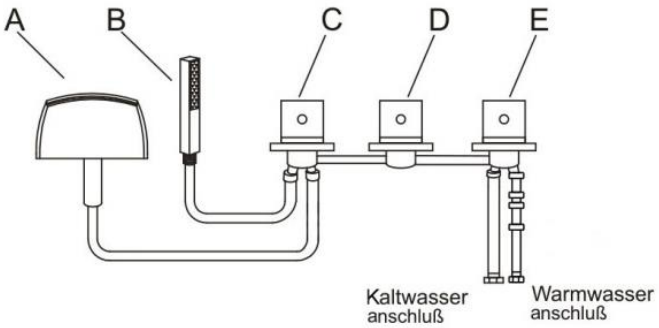

Nota

Para evitar um curto-circuito ou o disparo da ficha RCD, recomendamos vivamente que ligue o produto a um circuito com fusível separado. Pode ocorrer uma sobrecarga se vários aparelhos eléctricos forem operados simultaneamente na mesma linha ou se for utilizada uma extensão. Por favor, respeite esta recomendação quando instalar a sua banheira de hidromassagem, sauna ou cabina de infravermelhos. Para

mais informações, consultar as instruções de instalação e os dados técnicos.

Abastecimento de água

Utilize duas mangueiras de ligação / mangueiras flexíveis (não incluídas) para a ligação da água, que devem ser ligadas à entrada de água fria e quente da torneira.

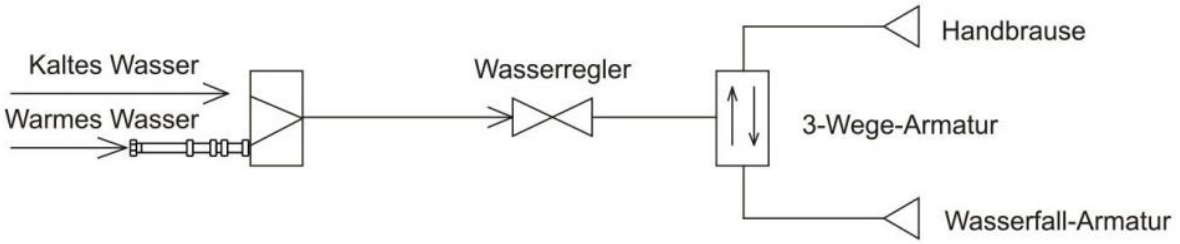

Esquema elétrico

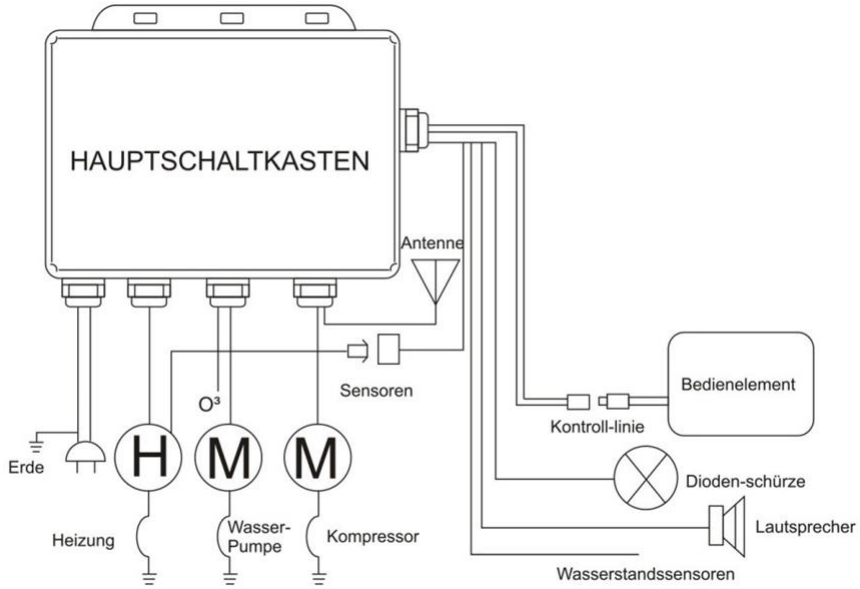

Banheira de hidromassagem LAGUNA L / LAGUNA L Mini LAGUNA L Compact

Ilustração	Passo de instalação
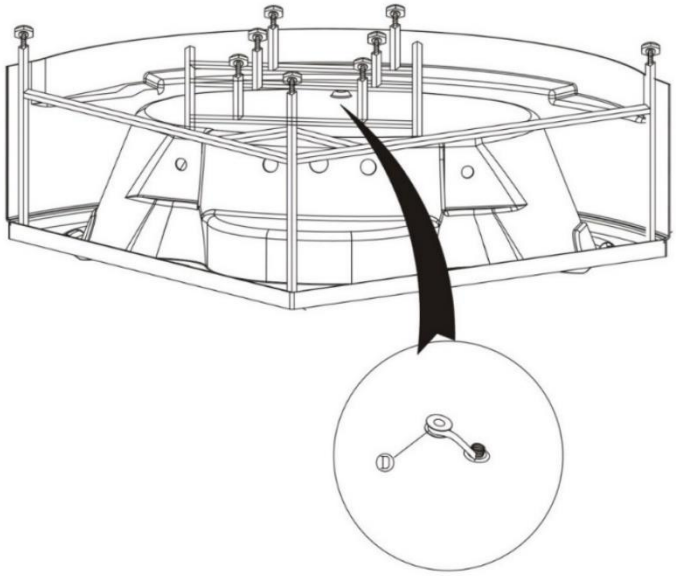	**Etapa 1** Vire a banheira de hidromassagem ao contrário e instale um sifão no ralo. sifão. Utilize a fita vedante incluída para instalar o sifão e evitar a saída de água.
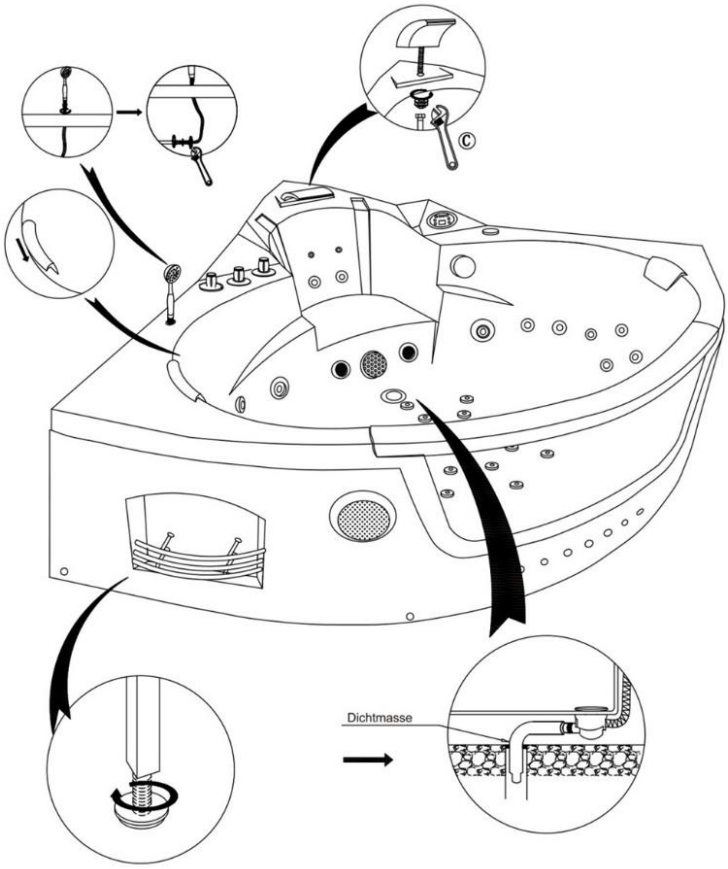	**Passo 2** Instale o encaixe da queda de água e o chuveiro de mão. De seguida ligar o encaixe da cascata e o chuveiro de mão à tubagem da água. Fixar as almofadas e colocar a mini piscina no local definitivo de instalação. Em seguida, instalar o tubo de drenagem e colocar o sifão no orifício de drenagem. Selar o o ralo com silicone sanitário de silicone sanitário de alta qualidade e nivelar a banheira com os pés de parafuso.

6. Aplicação

6.1. Instruções de segurança

As seguintes informações sobre saúde e segurança devem ser lidas com atenção.

Risco de ferimentos
O manuseamento incorreto durante o funcionamento pode provocar ferimentos



- Não utilizar um produto danificado.
- Limpe bem o produto antes de o utilizar pela primeira vez, teste todas as funções e familiarize-se com a sua utilização correta.
- **Risco de escorregar!** Tenha cuidado ao entrar e sair do produto.
- Leia atentamente todas as informações. Se não tiver a certeza de que pode ou pode utilizar o produto, consulte o seu médico. Se ocorrerem tonturas ou sintomas de sobreaquecimento durante a utilização, abandone imediatamente o produto.
- As pessoas com problemas cardiovasculares, tensão arterial elevada, varizes ou diabetes só podem utilizar o produto depois de consultarem um médico. As crianças e os adolescentes só podem utilizar o produto sob a supervisão de um adulto.
- Nunca utilizar o produto sob o efeito de medicamentos, drogas ou álcool.
- **Risco de queimaduras!** Recomendamos uma temperatura de banho entre 30-38 graus Celsius. As temperaturas de banho superiores a 45 graus Celsius devem ser evitadas devido ao risco agudo de queimaduras.
- Não deixar entrar água se a temperatura for superior a 50°C. Isto pode danificar a superfície do produto e afetar a sua vida útil.
- Não utilizar sais de banho e óleos durante a utilização do produto, uma vez que estes podem acumular-se nos bicos e nos tubos e limitar as funções.
- Levante-se devagar e com cuidado depois de cada banho. Se a temperatura do corpo for elevada, pode sentir tonturas após um banho longo. Por isso, não tome banho durante mais de 30 minutos de cada vez.
- Não leve aparelhos eléctricos para a banheira e não os coloque ao seu alcance.
- Evitar o sobreaquecimento da banheira, fazendo entrar primeiro água fria.
- Evitar o funcionamento a seco da bomba; o nível da água deve estar sempre acima dos jactos quando se inicia a função de hidromassagem.
- A entrada de água não deve ser bloqueada para garantir um funcionamento correto.

6.2. Arranque inicial

Verificar se o produto está danificado antes de o utilizar pela primeira vez. O produto só pode ser utilizado se não estiver danificado.

6.3. Funcionamento

Antes de utilizar o produto, verifique

- o estado correto.
- a ligação eléctrica.
- todas as funções do emissor de mão.
- o funcionamento dos LEDs.

6.4. Elementos de controlo



	**Botão on/off** Premir e manter premido o botão para ligar a banheira de hidromassagem. Premir novamente este botão para voltar a desligar a banheira de hidromassagem.
	**Tecla de navegação esquerda**
	**Botão de navegação direito**
	**Botão de confirmação** Premir este botão para confirmar uma seleção.
	**Luz ligada/desligada** Prima o botão de confirmação para ligar ou desligar a luz.
	**Limpeza com ozono ligada/desligada** Prima o botão de confirmação para iniciar ou parar a limpeza com ozono. A limpeza com ozono é concluída após 10 minutos. A limpeza com ozono desliga-se assim que a função rádio é ligada
	**Ligar/desligar os jactos** Premir o botão de confirmação para ligar ou desligar os jactos.
	**Ligar/desligar a bomba de água** Prima o botão de confirmação para ligar ou desligar a bomba de água.
	**Aquecimento ligado/desligado** O aquecimento só pode ser ligado se a bomba de água estiver ligada. Prima o botão de confirmação para ligar ou desligar o aquecimento. **Definir a temperatura** Prima o botão de ligar/desligar até aparecer um "C" no visor. (Intervalo de regulação da temperatura 15-45 °C) Com os botões de navegação, selecione a temperatura pretendida com o botão de confirmação. Quando a temperatura for atingida, o aquecimento desliga-se automaticamente. Se a temperatura da água se desviar da temperatura definida, a banheira de hidromassagem aquece novamente a água até atingir a temperatura definida.
Botão de bloqueio Bloqueio	Se os botões não forem utilizados durante 3 minutos, é ativado um bloqueio automático dos botões. Prima qualquer botão durante 3 segundos para cancelar o bloqueio dos botões.

	**Ligar/desligar o rádio** Premir o botão de funcionamento para ligar ou desligar o rádio. Premir e manter premido o botão Ligar/Desligar até que "FM" e "MHZ" pisquem no visor. Aqui pode definir a frequência com os botões de navegação. **Busca de estações** Prima e mantenha premido o botão de navegação direito ou esquerdo para iniciar uma pesquisa automática de estações. (Faixa de ajuste de MHz do rádio 87,5 - 108,0 MHz) Depois de encontrar uma estação, esta pode ser guardada. Para tal, prima o botão Ligar/Desligar para selecionar uma posição de memória. Utilize os botões de navegação para selecionar a posição de memória 1 - 18 e prima o botão de confirmação para guardar a estação. Prima o botão Ligar/Desligar para selecionar uma das 18 posições de memória com o botão de confirmação. **Definir o volume** Prima e mantenha premido o botão Ligar/Desligar até "VOL" piscar no visor. Com os botões de navegação, pode regular o volume de 0 a 21. Se os botões não forem utilizados durante 5 segundos, a seleção de estações fecha-se automaticamente. Em alternativa, pode premir o botão Ligar/Desligar para sair da seleção de estações.

7. Resolução de problemas

Se as seguintes falhas ocorrerem durante o funcionamento, verifique as seguintes causas de falha utilizando a tabela abaixo. Se a falha não puder ser rectificada através das medidas indicadas, retire o produto de funcionamento.

Defeito	Causa possível	Solução
O produto oscila ou vibra	- O produto está numa superfície irregular	- Colocar o produto numa superfície plana
A bomba de água não está a funcionar	- A alimentação eléctrica está desligada, o disjuntor disparou	- Voltar a ligar a fonte de alimentação, ligar o disjuntor
	- A hélice da bomba de água está entupida/bloqueada	- Limpar a hélice
	- O interrutor da bomba de água está avariado/desligado	- Pressionar o interrutor da bomba de água
	- A bomba de água está avariada	- Mandar substituir a bomba de água - Contactar o serviço de apoio ao cliente
Há uma fuga de água	- Anéis de vedação com defeito	- Apertar os parafusos
	- Ligações roscadas soltas	- Substituir e voltar a selar as ligações
	- As ligações dos tampões não estãc corretas	- Contactar o serviço de apoio ao cliente
A Whirlpool apita	- Demasiada pouca água na piscina	- Deixar entrar mais água na banheira de hidromassagem

Se ocorrer outro problema com o produto, contacte-nos.

8. Manutenção e cuidados

8.1. Instruções de segurança

Risco de ferimentos
Um manuseamento incorreto durante o funcionamento pode provocar ferimentos



- A manutenção e as reparações só podem ser efectuadas por técnicos qualificados. Não assumimos qualquer responsabilidade por danos causados por manuseamento e/ou reparações incorrectas e quaisquer direitos de garantia serão invalidados.
- Não retire o avental do tabuleiro e não efectue qualquer trabalho de manutenção sem um especialista qualificado.
- Limpar o produto com um detergente suave e um pano macio. Os produtos de limpeza à base de acetona ou amoníaco e os produtos de limpeza com abrasivos grosseiros não são adequados.
- Se os bicos estiverem bloqueados por cabelos, etc., retire-os e limpe-os com água morna corrente.
- Limpar o escoamento em intervalos regulares. Não durante ou logo após o funcionamento!
- As braçadeiras da mangueira devem ser controladas regularmente e, se necessário, apertadas por um especialista.
- O calcário e as manchas de água podem ser removidos com ácido cítrico ou acético diluído.
- Limpar os acessórios apenas com água e um pano macio.

9. Desmontagem

9.1. Instruções de segurança

Risco de ferimentos
O manuseamento incorreto durante a desmontagem pode provocar ferimentos



- Desligue o produto da alimentação eléctrica antes de o desmontar. O contacto com componentes sob tensão pode provocar um choque elétrico, que pode causar queimaduras ou a morte.
- O produto tem um peso elevado e grandes dimensões, pelo que são necessárias pelo menos 2 pessoas para a desmontagem.
- Esvaziar a banheira de hidromassagem antes da desmontagem e esperar que tudo esteja seco.

A desmontagem do produto deve ser efectuada na ordem inversa à da montagem. (**ver capítulo Montagem**)

10. Eliminação

10.1. Instruções gerais



- Eliminar o produto e todos os componentes de acordo com as normas locais e específicas do país, para evitar danos ao meio ambiente.
- As nossas embalagens são fabricadas com materiais amigos do ambiente. Podem ser recicladas e, por isso, servem como matéria-prima valiosa. Elimine o material de embalagem (cartão, embalagens sujas, etc.) separadamente e de forma adequada, de acordo com os regulamentos nacionais aplicáveis.

- Contacte o fabricante se tiver dúvidas sobre a eliminação.
- Pode obter informações sobre a eliminação correta nos centros de eliminação de resíduos locais

11. Equipamentos eléctricos e electrónicos - informações para os agregados familiares

A Lei dos Equipamentos Eléctricos e Electrónicos (ElektroG) contém um grande número de requisitos para o manuseamento de equipamentos eléctricos e electrónicos. Os mais importantes são aqui resumidos.

1. Recolha selectiva de aparelhos antigos

Os equipamentos eléctricos e electrónicos que se tornaram resíduos são designados por resíduos de equipamentos. Os proprietários de aparelhos antigos devem eliminá-los separadamente dos resíduos urbanos não triados. Devem separar as pilhas e os acumuladores usados que não estão integrados no aparelho antigo, bem como as lâmpadas que podem ser retiradas do aparelho antigo sem as destruir, do aparelho antigo sem as destruir, antes de os entregarem num ponto de recolha. Separar os aparelhos velhos para os preparar para a reutilização.

2. Opções para a devolução de aparelhos usados

Os proprietários de aparelhos usados de particulares podem entregá-los nos centros de recolha das autoridades públicas de recolha de resíduos ou nos pontos de recolha criados pelos fabricantes ou distribuidores, em conformidade com a ElektroG. Uma lista em linha dos centros de recolha e de retoma pode ser consultada no sítio Web: https://www.stiftung-ear.de ou https://www.take-e-back.de.

3. Aviso sobre a proteção de dados

Os aparelhos antigos contêm frequentemente dados pessoais sensíveis. Isto aplica-se, em particular, aos dispositivos de tecnologia de informação e telecomunicações, como computadores e smartphones. No seu próprio interesse, cada utilizador final é responsável pela eliminação dos dados contidos nos aparelhos usados a eliminar.

4. Obrigação de retoma dos distribuidores

Os distribuidores com uma área de venda de equipamentos eléctricos e electrónicos de, pelo menos, 400 m^2e os distribuidores de produtos alimentares com uma área de venda total de, pelo menos, 800 m^2que ofereçam equipamentos eléctricos e electrónicos várias vezes por ano civil ou permanentemente e os disponibilizem no mercado são obrigados a

- ao fornecerem um novo aparelho elétrico ou eletrónico a um utilizador final, a retomar gratuitamente, no local de fornecimento ou na sua proximidade imediata, um aparelho antigo do utilizador final, do mesmo tipo, que desempenhe essencialmente as mesmas funções que o novo aparelho, e
- a pedido do utilizador final, retomar gratuitamente, no ponto de venda ou nas suas imediações, resíduos de equipamentos cuja dimensão exterior não exceda 25 cm; a retoma não pode estar ligada à compra de um aparelho elétrico ou eletrónico e está limitada a três resíduos de equipamentos por tipo de aparelho.

5. Significado do símbolo do "contentor de lixo com rodas barrado com uma cruz



O símbolo de um contentor de lixo barrado com uma cruz que aparece regularmente nos aparelhos eléctricos e electrónicos indica que o respetivo aparelho deve ser recolhido separadamente dos resíduos urbanos indiferenciados no final da sua vida útil.

- Número de registo do fabricante
- Estamos registados como fabricante, na aceção da ElektroG, junto da fundação responsável Elektro-Altgeräte Register (Nordostpark 72, 90411 Nuremberga) com o seguinte número de registo: WEEE-Reg.-No. DE86467979

Banheira de hidromassagem LAGUNA L / LAGUNA L Mini LAGUNA L Compact

Home Deluxe GmbH
Schanzeweg 2
32312 Lübbecke
Lübbecke, Alemanha
Tel: +49 (0)5743 6181-0
www.home-deluxe-gmbh.de

Banheira de hidromassagem LAGUNA L / LAGUNA L Mini LAGUNA L Compact

GA-023-01_LAGUNA
2022/08